REV: 01 - FECHA: 2/3/2023 - REALIZO: E. ROMERO

ESQUEMA PARA ARMADO PORTÓN

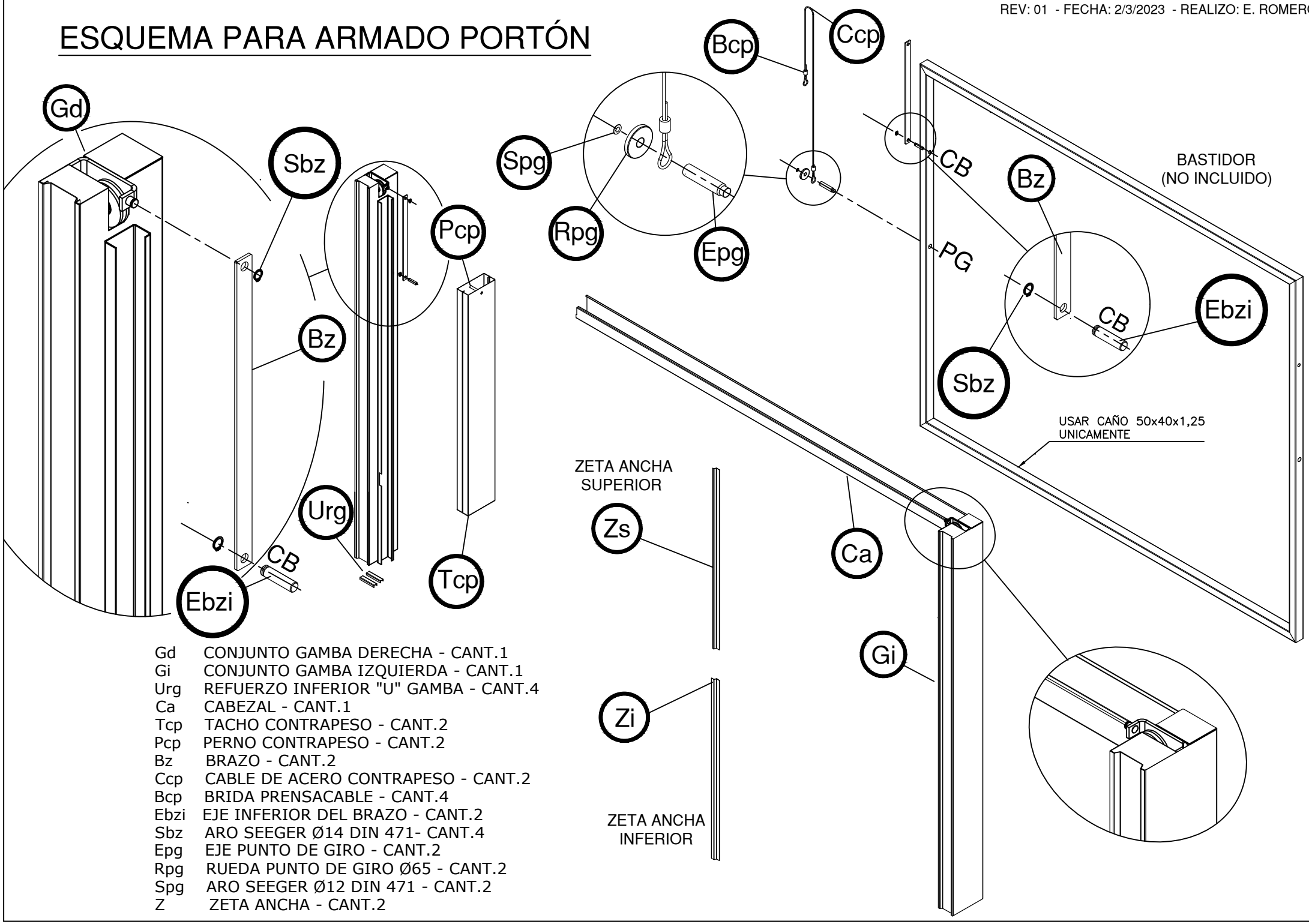

Gd	CONJUNTO GAMBA DERECHA - CANT.1
Gi	CONJUNTO GAMBA IZQUIERDA - CANT.1
Urg	REFUERZO INFERIOR "U" GAMBA - CANT.4
Ca	CABEZAL - CANT.1
Tcp	TACHO CONTRAPESO - CANT.2
Pcp	PERNO CONTRAPESO - CANT.2
Bz	BRAZO - CANT.2
Ccp	CABLE DE ACERO CONTRAPESO - CANT.2
Bcp	BRIDA PRENSACABLE - CANT.4
Ebzi	EJE INFERIOR DEL BRAZO - CANT.2
Sbz	ARO SEEGER Ø14 DIN 471- CANT.4
Epg	EJE PUNTO DE GIRO - CANT.2
Rpg	RUEDA PUNTO DE GIRO Ø65 - CANT.2
Spg	ARO SEEGER Ø12 DIN 471 - CANT.2
Z	ZETA ANCHA - CANT.2